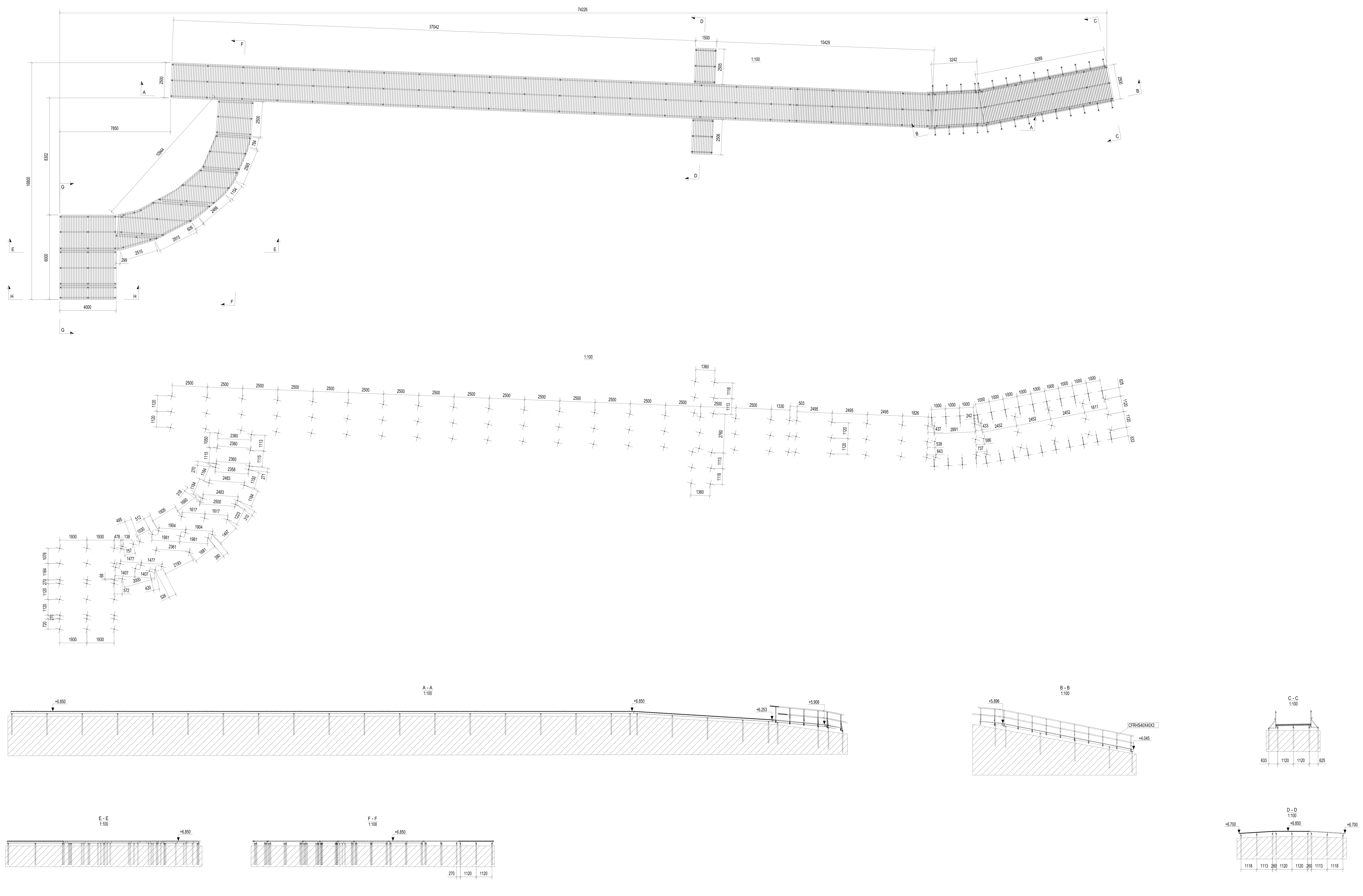

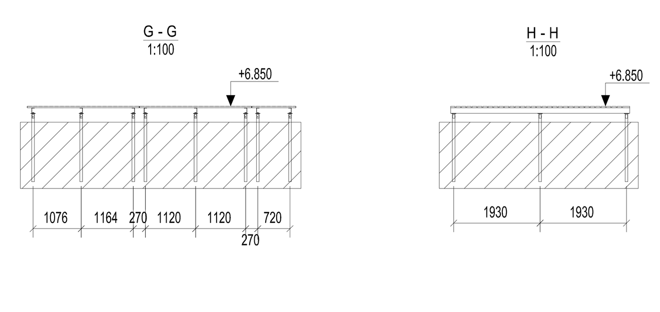

SIA "SAND ENGINEER", Reģ.Nr. 44103110165, Būvkomersantu Reģ.Nr.: 13675 t: +371 28390565, e-mail: siasandengineer@gmail.com	Būvprojekta nosaukums: **ZIEMEĻU LAIPAS PĀRBŪVE** Būvobjekta adrese: **PĒRNAVAS IELA 31E, SALACGRĪVA, SALACGRĪVAS NOVADS** PASŪTĪJUMA NR.: LĪGUMS Nr. : 3-25.1/16 PASŪTĪTĀJS: SALACGRĪVAS NOVADA DOME, REĢ. NR.:90000059796 SASKAŅOTS: SALACGRĪVAS NOVADA DOME, REĢ. NR.:90000059796
BŪPROJEKTA DAĻAS VADĪTĀJS MĀRTIŅŠ NIKĀZIS:	LAPAS SATURS: LAIPAS PLĀNI UN GRIEZUMI
LAPAS TEHNISKAIS IZSTRĀDĀTĀJS: MĀRTIŅŠ SMILTS	ARHĪVA REĢISTR. NR.: 1_17_012 — RAS. NR.: BK-03 — MARKA: BK
DATUMS: 2017. GADA 19.JŪNIJS	MĒROGS: 1:200 1:50 — STADIJA: BP — LAPAS: 4 — LAPA NR.: 3 — LAPAS CAUR. NR.: